PORTA PIAÇABA
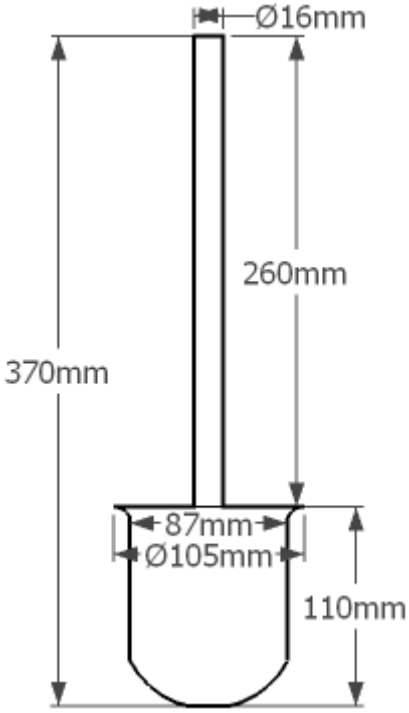
UT-AB1004
Porta piaçaba
Montagem: parede (*2x parafusos incluídos*)
Material: aço inox
Acabamento: polido (*exterior*), escovado (*interior copo*)
Cor escova: branco
Altura copo: 110mm
Dimensões: Ø105x370 mm